euromex microscopes holland

FICHE TECHNIQUE

NexiusZoom
(EVO) & ESD

POINTS ESSENTIELS

- Têtes binoculaires et trinoculaires avec oculaires HWF 10x/22 mm (NexiusZoom) ou oculaires HWF 10x/23 mm (NexiusZoom EVO)
- Rapport de zoom 1:6,7, de 6,7 à 45x ou 1:8,4, de 6,5 à 55x
- Statifs de conceptions ergonomiques
- Double éclairage à LED de 3 W
- Configurations allants jusqu'à un grossissement de 220x
- Grande distance de travail
- Modèles anti-statiques ESD disponibles
- Garantie 10 ans

NZ.1903-S

CARACTÉRISTIQUES TECHNIQUES

OCULAIRES

La NexiusZoom standard est dotée d'une paire d'oculaires HWF 10x/22 mm.
La NexiusZoom EVO est dotée d'une paire d'oculaires HWF 10x/23 mm

TÊTES

Têtes binoculaires ou trinoculaires avec tubes inclinés à 45°. Le deux oculaires ont un réglage de la dioptrie de ± 5. Distance interpupillaire réglable de 54 mm à 75 mm. La tête trinoculaire a une distribution de lumière fixe (50:50)
Les modèles NexiusZoom Evo sont désormais équipés de click-stops

NZ.1903-S / NZ.1703-S	339 (h) x 256 (w) x 311 mm (d) | 5.1 kg
NZ.1903-P / NZ.1703-P	299 (h) x 256 (w) x 311 mm (d) | 5.2 kg

Pour le poids des autres produits, voir tableau

OBJECTIFS

La NexiusZoom standard est dotée d'un objectif zoom plan achromatique de 1:6,7 avec des grossissements de 0,67x à 4,5x. Champ de vision de 33 mm à 4,9 mm. Distance de travail de 110 mm.

La NexiusZoom EVO est dotée d'un objectif zoom plan achromatique de 1:8,4 avec des grossissements de 0,65x à 5,5x. Champ de vision de 35,4 mm à 4,2 mm. Distance de travail de 110 mm.

Des lentilles additionnelles 0,3x, 0,4x, 0,5x, 0,75x, 1,5x et 2x sont disponibles en option aussi bien pour la NexiusZoom standard que la NexiusZoom EVO

Toutes les optiques ont un traitement antifongique et un revêtement antireflet pour un passage optimal de la lumière

POLARISATION

La NexiusZoom et la NexiusZoom EVO peuvent être livrées avec une platine optionnelle circulaire et rotative sur 360° ayant un filtre de polarisation intégré et/ou un filtre analyseur rotatif dans une monture à visser sous l'objectif

APL (TRAITEMENT NTIBACTÉRIENNE)

L'APL (Anti-bacterial Protection Layer) est un traitement de peinture révolutionnaire appliqué aux parties les plus critiques de nos produits. Un microscope avec APL limitera la croissance des micro-organismes, y compris les bactéries et les moisissures

NexiusZoom EVO NZ.5313

NZ.5302 / NZ.5303

euromex
microscopes holland

STATIF

- Statifs de conception ergonomique à colonne ou à crémaillère avec éclairage à LED de 3W incident et transmis. (statifs -P et -S)
- Statif de conception ergonomique à colonne avec éclairage incident par deux fibres en col de cygne de chaque côté du statif, chacune équipée d'un LED de 3W, puis éclairage transmis à LED de 3W (statif -PG)
- Statif ergonomique à colonne avec miroir rotatif et éclairage incident et transmis à LED de 3 W (statif -M)
- Statifs universel ou statif lourd à double bras déporté, sans éclairage (Statif -U, -B et BC)
- Statif à bras articulé pour le montage sur une table ou avec une base lourde, les deux livré sans support de tête et sans éclairage (Statifs -A et -AP)

Tous les statifs à colonne et à crémaillère sont livrés avec des valets de fixation.
Alliage métallique et revêtement trempé en couleur blanc-cassé

PLATINE

Platine mécanique de 180 x 155mm avec mouvements X-Y de 76 x 55mm et disque porte objet en verre transparent pour NexiusZoom, fixée sur la platine du microscope. Seulement valable avec microscopes neufs (car montage en usine), il doit donc être commandé avec le microscope (voir photo : NZ.9505)

ÉCLAIRAGE

Éclairage transmis et incident par LED de 3 W avec alimentation Interne de 100-240 V. Les deux éclairages peuvent être utilisés simultanément et les intensités lumineuses peuvent être réglées séparément. Les statifs universels simple ou double et les statifs à bras articulés peuvent être équipés des éclairages annulaires LE.1974 et LE.1973 avec respectivement 72 ou 144 LEDs puissantes segmentées, idéal pour créer ou accentuer des ombres

NZ.9505

MICROSCOPES ESD ANTI-STATIQUE

Pour les applications d'inspection et de montage. La décharge électrostatique (ESD) est le flux d'électricité indésirable entre deux objets électriquement chargés. Les décharges électrostatiques peuvent causer des effets nocifs ainsi que des dommages permanents sur composants électroniques semi-conducteurs.

Euromex présente des microscopes protégés électro statiquement dans la gamme NexiusZoom. Le corps et le support du microscope sont revêtus d'une peinture antistatique spéciale éliminant les décharges électrostatiques nocives, rendant ainsi les microscopes adaptés pour tous les environnements sensibles à l'électricité statique

NZ.1902-AP

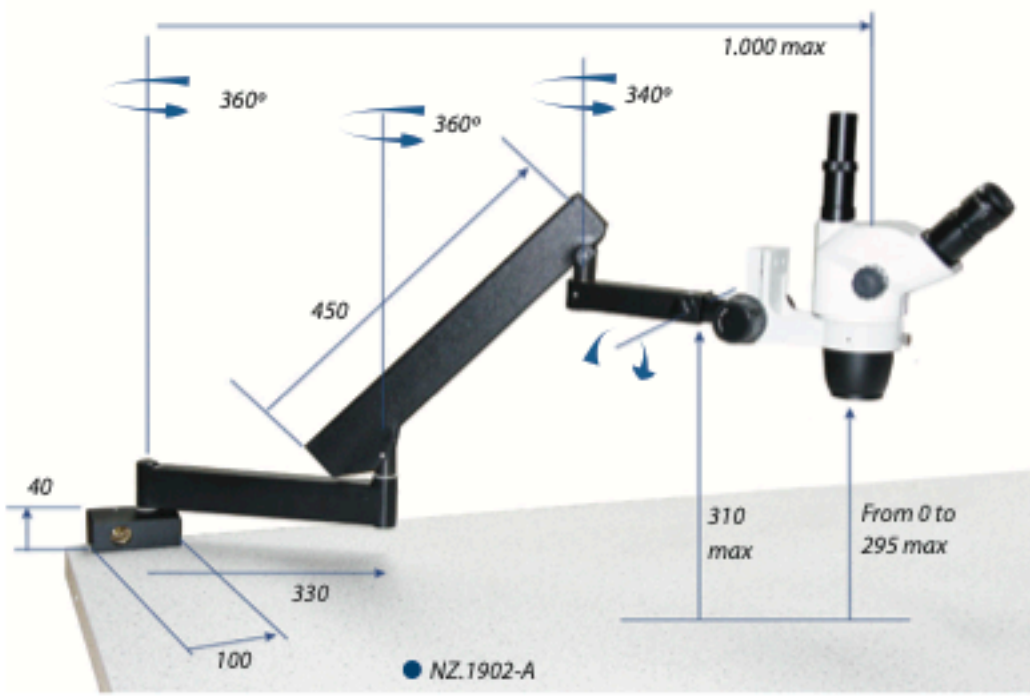

NZ.1902-A

euromex microscopes holland

FICHE TECHNIQUE

NEXIUSZOOM 0.67- 4.5 (WF 10X/22MM)

MODÈLES	Bino	Trino	Statif à colonne (-P)	Statif à crémaillère (-S)	Statif universel (-U)	Statif à double bras déporté avec base lourde (-B)	Statif à double bras déporté avec pince de table (-BC)	Statif à bras articulé avec pince de table (-A)	Statif à bras articulé avec base lourde (-AP)	Statif avec double fibre à LED (-PG)	Miroir LED (-M)	Poids (kg)
NZ.1902-P	•		•									5.0
NZ.1902-PG	•		•							•		5.1
NZ.1902-M	•		•								•	4.9
NZ.1902-S	•			•								4.9
NZ.1902-U	•				•							15.6
NZ.1902-B	•					•						22.1
NZ.1902-BC	•						•					10.5
NZ.1902-A	•							•				8.6
NZ.1902-AP	•								•			20.7
NZ.1903-P		•	•									5.2
NZ.1903-PG		•	•							•		5.3
NZ.1903-M		•	•								•	5.1
NZ.1903-S		•		•								5.1
NZ.1903-U		•			•							15.7
NZ.1903-B		•				•						22.2
NZ.1903-BC		•					•					10.6
NZ.1903-A		•						•				8.7
NZ.1903-AP		•							•			20.8

NEXIUSZOOM EVO 0.65-5.5 (WF 10X/23MM)

MODÈLES	Bino	Trino	Statif à colonne (-P)	Statif à crémaillère (-S)	Statif universel (-U)	Statif à double bras déporté avec base lourde (-B)	Statif à double bras déporté avec pince de table (-BC)	Statif à bras articulé avec pince de table (-A)	Statif à bras articulé avec base lourde (-AP)	Statif avec double fibre à LED (-PG)	Miroir LED (-M)	Poids (kg)
NZ.1702-P	•		•									5.0
NZ.1702-PG	•		•							•		5.1
NZ.1702-M	•		•								•	4.9
NZ.1702-S	•			•								4.9
NZ.1702-U	•				•							15.6
NZ.1702-B	•					•						22.1
NZ.1702-BC	•						•					10.5
NZ.1702-A	•							•				8.6
NZ.1702-AP	•								•			20.7
NZ.1703-P		•	•									5.2
NZ.1703-PG		•	•							•		5.3
NZ.1703-M		•	•								•	5.1
NZ.1703-S		•		•								5.1
NZ.1703-U		•			•							15.7
NZ.1703-B		•				•						22.2
NZ.1703-BC		•					•					10.6
NZ.1703-A		•						•				8.7
NZ.1703-AP		•							•			20.8

Les modèles NexiusZoom Evo sont désormais équipés de click-stops

DIMENSIONS

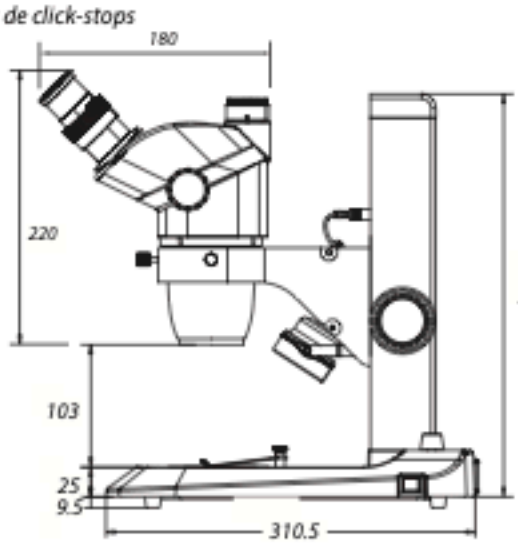

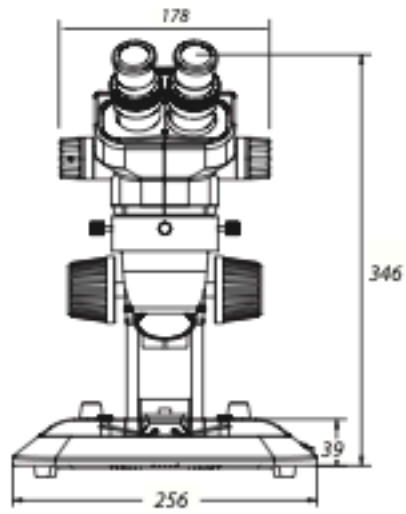

euromex microscopes holland

GROSSISSEMENTS

NexiusZoom standard & ESD Distance de travail et champ de vision avec oculaires Extra grand champ standards de HWF 10x / 22 mm

Indication du zoom	Lentille add. 0.3x DdT 287 mm		Lentille add. 0.4x DdT 220 mm		Lentille add. 0.5x DdT 183 mm		Lentille add. 0.75x DdT 105 mm		Objectif 1x (standard) DdT 110 mm		Lentille add. 1.5x DdT 53 mm		Lentille add. 2x DdT 34 mm	
	Gross. totaux	CdV en mm	Gross. totaux	CdV en mm	Gross. totaux	CdV en mm	Gross. totaux	CdV en mm	Gross. totaux	CdV en mm	Gross. totaux	CdV en mm	Gross. totaux	CdV en mm
0,67	2,0	109,5	2,7	82,1	3,35	65,7	5,0	43,8	6,7	32,8	10,1	21,9	13,4	16,4
0,7	2,1	104,8	2,8	78,6	3,5	62,9	5,3	41,9	7,0	31,4	10,5	21,0	14,0	15,7
0,8	2,4	91,7	3,2	68,8	4,0	55,0	6,0	36,7	8,0	27,5	12,0	18,3	16,0	13,8
1,0	3,0	73,3	4,0	55,0	5,0	44,0	7,5	29,3	10,0	22,0	15,0	14,7	20,0	11,0
1,5	4,5	48,9	6,0	36,7	7,5	29,3	11,3	19,6	15,0	14,7	22,5	9,8	30,0	7,3
2,0	6,0	36,7	8,0	27,5	10,0	22,0	15,0	14,7	20,0	11,0	30,0	7,3	40,0	5,5
3,0	9,0	24,4	12,0	18,3	15,0	14,7	22,5	9,8	30,0	7,3	45,0	4,9	60,0	3,7
4,0	12,0	18,3	16,0	13,8	20,0	11,0	30,0	7,3	40,0	5,5	60,0	3,7	80,0	2,8
4,5	13,5	16,3	18,0	12,2	22,5	9,8	33,8	6,5	45,0	4,9	67,5	3,3	90,0	2,4

NexiusZoom EVO Distance de travail et champ de vision avec oculaires Extra grand champ standards de HWF 10x / 23 mm

Indication du zoom	Lentille add. 0.3x DdT 287 mm		Lentille add. 0.4x DdT 220 mm		Lentille add. 0.5x DdT 183 mm		Lentille add. 0.75x DdT 105 mm		Objectif 1x (standard) DdT 110 mm		Lentille add. 1.5x DdT 53 mm		Lentille add. 2x DdT 34 mm	
	Gross. totaux	CdV en mm	Gross. totaux	CdV en mm	Gross. totaux	CdV en mm	Gross. totaux	CdV en mm	Gross. totaux	CdV en mm	Gross. totaux	CdV en mm	Gross. totaux	CdV en mm
0,65	1,95	117,9	2,6	88,5	3,25	70,8	4,9	47,2	6,5	35,4	9,8	23,6	13,0	17,7
1,0	3,0	76,7	4,0	57,5	5,0	46,0	7,5	30,7	10,0	23,0	15,0	15,3	20,0	11,5
1,5	4,5	51,1	6,0	38,3	7,5	30,7	11,3	20,4	15,0	15,3	22,5	10,2	30,0	7,7
2,0	6,0	38,3	8,0	28,8	10,0	23,0	15,0	15,3	20,0	11,5	30,0	7,7	40,0	5,8
2,5	7,5	30,7	10,0	23,0	12,5	18,4	18,8	12,3	25,0	9,2	37,5	6,1	50,0	4,6
3,0	9,0	25,6	12,0	19,2	15,0	15,3	22,5	10,2	30,0	7,7	45,0	5,1	60,0	3,8
3,5	10,5	21,9	14,0	16,4	17,5	13,1	26,3	8,8	35,0	6,6	52,5	4,4	70,0	3,3
4,0	12,0	19,2	16,0	14,4	20,0	11,5	30,0	7,7	40,0	5,8	60,0	3,8	80,0	2,,9
4,5	13,5	17,0	18,0	12,8	22,5	10,2	33,8	6,8	45,0	5,1	67,5	3,4	90,0	2,6
5,0	15,0	15,3	20,0	11,5	25,0	9,2	37,5	6,1	50,0	4,6	75,0	3,1	100,0	2,3
5,5	16,5	13,9	22,0	10,5	27,5	8,4	41,3	5,6	55,0	4,2	82,5	2,8	110,0	2,1

DdT = Distance de travail, Lentille add. = Lentille additionnelle, Gross. totaux = Grossissements totaux, CdV = Champ de vision

NZ.8903

NZ.8904

NZ.8905

NZ.8907

NZ.8915

NZ.8920

TABLEAU DE COMPATIBILITÉ DES LENTILLES ADDITIONNELLES

MODÈLES	Grossiment 0,3x	Grossiment 0,4x	Grossiment 0,5x	Grossiment 0,75x	Grossiment 1,5x	Grossiment 2x
NZ.9000/9005			•	•	•	•
NexiusZoom-P, -M, -PG			•	•	•	•
NexiusZoom-P-ESD			•	•	•	•
NexiusZoom-S				•	•	
NexiusZoom-S-ESD				•	•	
NexiusZoom-A, -AP	•	•	•	•	•	•
NexiusZoom-U, -B, -BC	•	•	•	•	•	•
NexiusZoom-U-ESD, -B-ESD	•	•	•	•	•	•

euromex
microscopes holland

FICHE TECHNIQUE

NZ.1902-P

NZ.1902-U

NZ.1902-BC

NZ.1903-B

NZ.1903-S

NZ.1902-M

NZ.1902-PG

euromex microscopes holland

FICHE TECHNIQUE

NexiusZoom ESD

SÉCURITÉ ANTISTATIQUE

MODELS	Binoculaire	Trinoculaire	Statif à colonne (-P)	Statif à crémaillère (-S)	Statif universel (-U)	Statif à double bras déporté (-B)	Poids (kg)
NZ.1902-P-ESD	•		•				5.0
NZ.1902-S-ESD	•			•			4.9
NZ.1902-U-ESD	•				•		15.6
NZ.1902-B-ESD	•					•	22.1
NZ.1903-P-ESD		•	•				5.3
NZ.1903-S-ESD		•		•			5.1
NZ.1903-U-ESD		•			•		15.7
NZ.1903-B-ESD		•				•	22.2

● *NZ.1903-U-ESD*

● *NZ.1903-B-ESD*

● *NZ.1903-S-ESD*

● *NZ.1903-P-ESD*

euromex microscopes holland

ACCESSOIRES ET PIÈCES DÉTACHÉES

TÊTES & OCULAIRES

NZ.5302 Tête binoculaire NZ avec oculaires
NZ.5303 Tête trinoculaire NZ avec oculaires
NZ.5312 Tête binoculaire NZ EVO sans support de tête
NZ.5313 Tête trinoculaire NZ EVO sans support de tête
NZ.6010 Paire d'oculaires HWF 10x / 22 mm
NZ.6010-C Oculaire grand champ HWF10x/22 mm avec échelle micrométrique
NZ.6010-CM Oculaire grand champ HWF10x/23 mm avec échelle micrométrique et réticule en croix
NZ.6015 Paire d'oculaires HWF 15x / 16 mm
NZ.6020 Paire d'oculaires HWF 20x / 12 mm
NZ.6099 Paire d'œilletons
NZ.6110 Oculaire HWF 10x / 22 mm avec micromètre
NZ.6210 Paire d'oculaires HWF 10x / 23 mm (seulement pour série NexiusZoom EVO)
NZ.6210-C Oculaire grand champ HWF10x/22 mm avec échelle micrométrique
NZ.6210-CM Oculaire grand champ HWF10x/22 mm avec échelle micrométrique et réticule en croix

● *NZ.6210-CM*

LENTILLES ADDITIONNELLES*

NZ.8903 Lentille additionnelle 0.3x Ddt approx. de 287 mm. Convient uniquement pour statifs A, AP, U, B et BC
NZ.8904 Lentille supplémentaire 0,4x. Ddt approx. de 220 mm. Convient uniquement pour statifs A, AP, U, B et BC
NZ.8905 Lentille additionnelle 0.5x. Ddt approx. de 183 mm. Pas convenient pour statifs S
NZ.8907 Lentille additionnelle 0.75x. Ddt approx. de 105 mm
NZ.8915 Lentille additionnelle 1.5x. Ddt approx. 53 mm
NZ.8920 Lentille additionnelle 2.0x. Ddt approx.34 mm. Pas convenient pour statifs S
NZ.8950 Fenêtre de protection pour tête NexiusZoom

** Voir « Tableau de compatibilité des lentilles additionnelles » en page 4*

STATIFS

NZ.9000 Statif ergonomique à colonne sans éclairage
NZ.9005 Statif ergonomique à colonne et éclairages LED de 3 W par transmission
NZ.9010 Statif ergonomique à crémaillère avec éclairage incident et transmis à LED de 3 W
NZ.9015 Statif ergonomique à colonne avec éclairage incident et transmis à LED de 3 W
NZ.9018 Statif ergonomique à colonne avec éclairage incident par deux fibres en col de cygne de chaque côté du statif, chacune équipée d'un LED de 3W, puis éclairage transmis à LED de 3 W
NZ.9020 Statif universel (un bras) sans support de tête
NZ.9025 Statif à bras articulé avec pince pour montage sur une table (sans support de tête)
NZ.9027 Statif à bras articulé avec base lourde (sans support de tête)
NZ.9030 Statif à double bras déporté sans support de tête
NZ.9032 Statif lourd à double bras déporté avec pince pour table (sans support de tête NexiusZoom NZ.9090)
NZ.9042 Statif ergonomique à colonne avec miroir rotatif, éclairages incident et transmis à LED de 3 W

● *NZ.9095*

SUPPORT DE TÊTE

NZ.9081 Support de tête NZ (pour statifs à bras articulé NZ.9025 et NZ.9027)
NZ.9090 Support de tête NZ (pour NZ.9020 et NZ. 9030)
NZ.9095 Support de tête NZ avec mise au point fine (pour NZ.9000/9005/9015/9018/9020/9030/9032 et NZ.9042

ÉCLAIRAGE

LE.1974 Éclairage annulaire à 72 LEDs d'intensité réglable. Alimentation externe de 100-240 V. Eclairage segmenté. Eclairage de 21.000 Lux à une distance de 100 mm et température de couleur de 6.500 K. Diamètre de montage de 25 à 61 mm
LE.1973 Éclairage annulaire à 144 LEDs d'intensité réglable. Alimentation externe de 100-240 V. Eclairage segmenté. Eclairage de 23.000 Lux à une distance de 100 mm et température de couleur de 6.500 K. Diamètre de montage de 25 à 61 mm
LE.5208 Source de lumière réglable multifonctionnelle à deux LED monté sur deux fibres en col de cygne
LE.5210 Source de lumière froide Euromex EK-1, 100W halogène, disponible en 110V et 230V
LE.5211 Source de lumière froid Euromex, halogène 150W, disponible en 110V et 230V
LE.5211-LED Source de lumière froide à LED Euromex, LED à haute puissance

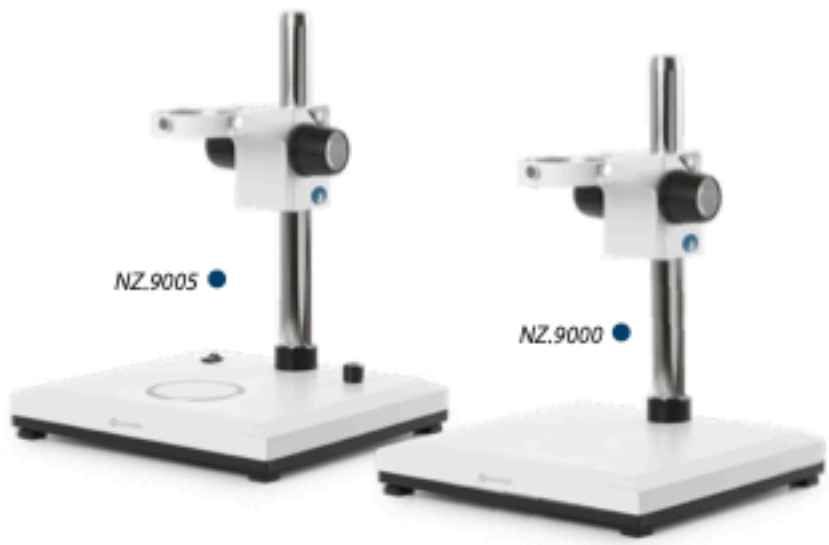

LE.5212 Station d'éclairage Euromex avec deux fibres en col de cygne contrôlé indépendamment, un anneau de lumière et une platine avec éclairage transmis (voir photo sur cette page)

LE.5214 Filtre optique à deux bras auto-portants en col de cygne, longueur 50 cm, diamètre 4 mm

LE.5215 Filtre optique à trois bras auto-portants, longueur 50 cm, diamètre 4 mm

LE.5222 Embout pour lentille de focalisation pour fibres LE.5214 et LE.5215. Nécessite LE.5224

LE.5224 Lentille asphérique à monter dans le LE.5222

LE.5260 Guide de lumière interchangeable haute puissance blanc (standard) 6500K pour NZ.9018 / LE.5207 / LE.5212, 1 pièce

LE.5261 Bras flexible interchangeable haute puissance 365nm pour NZ.9018 / LE.5207 / LE.5212, 1 pièce

LE.5262 Bras flexible interchangeable haute puissance 395nm pour NZ.9018 / LE.5207 / LE.5212, 1 pièce

LE.5263 Bras flexible interchangeable haute puissance 420 nm pour NZ.9018 / LE.5207 / LE.5212, 1 pièce

LE.5264 Filtre de polarisation, à visser sur les fibres autoportant interchangeables, type Col de cygne pour NZ.9018, LE.5207 ou LE.5212. 1 unité

D'autres options d'éclairages sur www.euromex.com

PLATINES

NZ.9505 Platine X-Y mécanique de 180 x 155 mm avec déplacement de 75 x 55 mm et plaque de verre transparente

NZ.9524 Platine circulaire et rotative sur 360° avec filtre polariseur intégré pour NexiusZoom

NZ.9525 Analyseur rotatif sur 360° dans monture à visser sous la tête de la NZ. Incompatible pour une utilisation avec lentilles additionnelles

AE.1960 Porte objet rond de positionnement

DIVERS

AE.1112 Micromètre objet de 50 mm (divisé en 500 parties sur une lame de verre de 76 x 26 mm)

PB.5245 Papier de nettoyage optique, paquet de 100 feuilles

PB.5274 Alcool isopropylique à 99%, 200 ml

PB.5275 Kit de nettoyage: Liquide de nettoyage optique, tissus pour lentille non pelucheux, pinceau, poire à air, cotons tiges

PB.5276 Kit d'entretien et de maintenance pour microscope, 16 pièces: pinceau, jeu de 6 tournevis, poire à air, jeu de 3 clés Allen, 1,5, 2, 2,5 mm, liquide nettoyant pour lentilles 20 ml, chiffon de nettoyage 140 x 140 mm, 100 pcs feuilles de tissus optique, tube de graisse d'entretien, flacon de 10 ml d'huile, le tout emballé dans une boîte à outils

NZ.9520 Kit de polarisation pour NZ: platine circulaire et rotative sur 360° avec filtre polariseur intégré (NZ.9524) + analyseur dans monture à visser sous la tête (NZ.9525)

NZ.9040 Dispositif de fond noir (pour statifs -S et -P)

NZ.9570 Paire de valets de fixation pour platine

NZ.9572 Pince réglable porte objet de gemmologie pour statifs -P, -PG et -S

NZ.9850 Adaptateur à monture C avec lentille de 0.5x pour capteur de caméra de 1/2» (seulement pour les modèles trinoculaires)

NZ.9950 Disque porte objet opaque standard

NZ.9956 Disque porte objet noir/blanc

NZ.9958 Disque porte objet standard en verre, opaque

NZ.9983-R Unité de led 3 W de rechange pour NZ, pour éclairage transmis

NZ.9983 Unité de led 3 W de rechange pour NZ, pour éclairage incident

AE.5130 Adaptateur universel pour appareil photo Reflex SLR avec lentille de projection de 2x pour tube de 23.2 mm. Nécessite bague T2

AE.5025 Bague T2 pour appareil photo Reflex SLR Nikon D

AE.5040 Bague T2 pour appareil photo Reflex SLR Canon EOS

AE.5168-NZ Platine chauffante avec contrôleur PID jusqu'à 50°C. Seulement valable pour microscopes neufs

AE.9916 Euromex housse de protection, extra grande (50 x 68 cm)

NZ = NexiusZoom
Ddt = Distance de travail

● *Le LE.5212 sous deux configurations différentes*

Euromex Microscopen bv • Papenkamp 20 • 6836 BD Arnhem • The Netherlands • T +31 (0) 26 323 22 11 • info@euromex.com • www.euromex.com

Toutes les informations peuvent être modifiées sans préavis v.225361